CF02-04 - TECVAL,S.L., 2019 reservados todos los derechos.

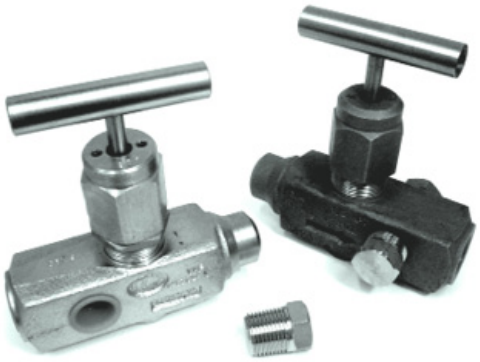

CF-02

Válvula de aguja MULTIPORT (MX3H)
Presiones de trabajo: 100 | 420 bar (1500 | 6000 PSI)

Las válvulas de aguja Multiport fabricadas por TECVAL se han diseñado para trabajar con líquidos tanto a altas presiones como a altas temperaturas. Su sistema de tres puertos hembra a la salida, permite conectar a la vez el instrumento con otros elementos de comprobación o seguridad. Su asiento posterior permite el cambio de empaquetadura bajo servicio (back-seat).

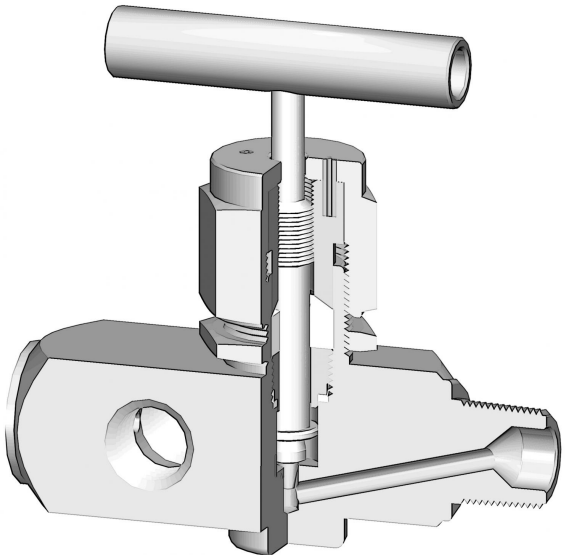

Características

- Cuerpo forjado muy robusto.
- Rosca del eje aislada del fluido.
- Una entrada macho y tres salidas hembra.
- Empaquetadura de PTFE.
- Fácil ajuste externo de la empaquetadura.
- 100% probadas.

Opciones

- Empaquetadura de grafoil. Altas temperaturas. G
- Tapón de 1/2"NPT en la salida. T
- Alta presión de trabajo 420 bar (6000 PSI). I

Datos técnicos

Presión Max.	Presión de trabajo estándar: 100 bar (1500 PSI) Máxima presión de trabajo: 420 bar (6000 PSI)	
Temperaturas	-20ºC/400ºC (-4ºF/752ºF)	
Dimensiones	entrada_1/2"	entrada_3/4"
A Abierta	115	115
A Cerrada	105	105
B	24.5	24.5
C	120	120
Med. Orificio	5	5
Cv Máximo	0.6	0.6

Códigos de pedido

NPT	2601	2605
BW	2603	2607
Plain	2608	2609

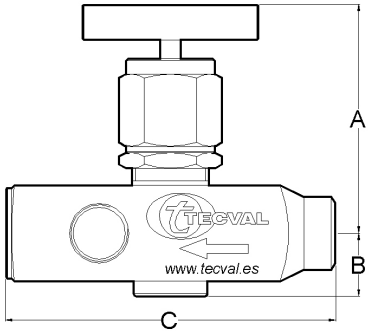

* Dimensiones en mm

Materiales

Nº	Pieza	Acero al carbono A-105 AC	AISI-304L A2	AISI-316L A4	Aleaciones especiales
1	Prisionero Allen	AISI-304 (1.4301)	AISI-304 (1.4301)	AISI-304 (1.4301)	AISI-304 (1.4301)
2	Manecilla	F-112 (1.1158)	AISI-316L (1.4404)	AISI-316L (1.4404)	AISI-316L (1.4404)
3	Perno	AISI-304 (1.4301)	AISI-304 (1.4301)	AISI-304 (1.4301)	AISI-304 (1.4301)
4	Tuerca	F-112 (1.1158)	AISI-304 (1.4301)	AISI-316L (1.4404)	AISI-316L (1.4404)
5	Bonete	F-112 (1.1158)	AISI-304L (1.4306)	AISI-316L (1.4404)	Aleación especial
6	Empaquetaduras	P.T.F.E.	P.T.F.E.	P.T.F.E.	P.T.F.E.
7	Asiento posterior	F-112 (1.1158)	AISI-304L (1.4306)	AISI-316L (1.4404)	Aleación especial
8	Eje	AISI-316L (1.4404)	AISI-316L (1.4404)	AISI-316L (1.4404)	Aleación especial
9	Punzón móvil	AISI-316L (1.4404)	AISI-316L (1.4404)	AISI-316L (1.4404)	Aleación especial
10	Contratuerca	F-112 (1.1158)	AISI-304 (1.4301)	AISI-316L (1.4404)	AISI-316L (1.4404)
11	Cuerpo	A-105 (1.0432)	AISI-304L (1.4306)	AISI-316L (1.4404)	Aleación especial

Aleaciones especiales

De toda la gama de aleaciones existentes, hemos seleccionado aquellas que nuestros clientes consideran más adecuadas y de las cuales disponemos de stock para garantizar un servicio rápido y eficaz. Si no encuentra la aleación que busca, consúltenos.

AISI-316Ti (1.4571) A6
AISI-904L (1.4539) A9
Duplex (1.4462) AD
SuperDuplex (1.4410/1.4501) AS
254-SMO (1.4547) AV
Titanio Gr.2 (3.7034) TI
Hastelloy C-276 (2.4819) HA

Cómo pasar pedidos

Las referencias constan de tres apartados:
Código Artículo - Buscar en el cuadro de códigos de la página anterior.
Opción/es - Si es necesario, añadir el distintivo/s (en orden alfabético) del apartado de opciones de la página anterior.
Material - Buscar el distintivo en el cuadro de materiales.

Ejemplo de válvula con dos opciones:
La válvula Multiport CF-02 1/2"NPT en AISI-304L con empaquetadura de grafoil y tapón a la salida será: 2601 GT A2 .
La referencia para pasar pedido es **2601GTA2**

Pruebas

Son probadas de acuerdo con la norma API STANDARD 598. Cada una se somete a presión para comprobar la estanqueidad en el asiento y en la empaquetadura. Se pueden suministrar con el correspondiente certificado de materiales y prueb

Embalaje

Todas nuestras válvulas se empaquetan individualmente en bolsas de polietileno, herméticamente cerradas. Sus conexiones van protegidas con tapones de polietileno. Todo es 100% reciclable.

Mantenimiento

Durante la vida útil de la válvula probablemente será necesario ajustar las empaquetaduras. Esta operación consiste primero en aflojar la contratuerca (10), girar la tuerca (4) en el sentido de las agujas del reloj, y finalmente volver a apretar la contratuerca.
Las válvulas que no sean actuadas durante un período de tiempo prolongado pueden tener un par de accionamiento inicial más alto.

TECVAL S.L.
C/Berlin, 1 Nave 4
Pol.Can Torrella
08233-VACARISSES
Barcelona - SPAIN
Tel: +34 938 280 055
tecval@tecval.es